Electrolux PROFESSIONAL

Standard nerezový program Pracovní stůl 1200mm, bez zadního límce, na kolečkách

POL. #:

MODEL #:

PROJEKT #

SIS #

AIA #



132835 (TG1200PR) PRACOVNÍ STŮL,BEZ LÍMCE, KOLEČKA, 1200MM

Zkrácená specifikace

Položka č.

50 mm silná pracovní deska z ušlechtilé nerez oceli AISI 304,1mm, je opatřena hluk tlumícím materiálem, se zahnutými rohy a je zesílena vodovzdornou, nehořlavou deskou. Nerezové AISI 304 čtvercové nohy 40x40 mm na kolečkách.

SCHVÁLENO:

Hlavní funkce a vlastnosti

- Výška stolu je 900 mm s kolečky pro dokonalé vyrovnání se všemi ostatními stoly a zařízeními a pro snadnou manipulaci s nádobami a hrnci v kuchyni.
- Ke stolu lze objednat zásuvky 400mm nebo 600mm (extra příslušenství); konstrukce zásuvky umožňuje přidání dalších zásuvek pod první horní zásuvku a vytvořit sadu 2, 3 a 4 zásuvek dle požadavků zákazníka.
- Vhodný pro umístění v kuchyni jako volně stojící nebo záda na záda.
- Umístěno na 4 otočných kolečkách (2 z toho s brzdou)
- Konstrukce stolů je testována na pevnost, stabilitu a spolehlivost.

Konstrukce

- Pracovní deska sendvičové konstrukce je 50 mm vysoká, vyrobená z ušlechtilé nerez oceli AISI 304 10/10, opatřena hluk tlumícím materiálem, se zahnutými rohy pro ochranu pracovníků kuchyně a je zesílena vodovzdornou deskou.
- Stoly lze doplnit bohatou nabídkou extra příslušenství: zásuvkami o šířce 400mm (vhodné pro GN) či 600mm, sadami 4 zásuvek, spodní policí, třístranným rámem nebo sadou otočných koleček.
- Spodní plné police o síle 40mm (extra příslušenství) rovněž vyrobeny z nerez oceli AISI 304 se snadnou a rychlou montáží jsou umístěny 200mm od podlahy pro snadné čištění pod policí. Pro instalaci sady 4 zásuvek je třeba objednat i spodní polici.
- Čtvercové nohy z uzavřených profilů 40x40 mm z nerez oceli AISI 304 s možností výškové úpravy.
- Pracovní deska vespod s připravenými otvory pro montáž nohou bez použití šroubů k usnadnění instalace.
- K dispozici bohatá nabídka vodovodních baterií (extra příslušenství), které splní veškeré požadavky.
- Zadní zvýšený límec 100mm s oblým hygienickým rohem s rádiusem 10mm, 13mm silný určený k umístění ke zdi.

Extra příslušenství

- Spodní police k pracovnímu/mycímu stolu 1200 mm. PNC 855145 ❑
- 3-stranný spodní rám ke stolu 1200 mm. PNC 855152 ❑
- Zásuvka pro GN1/1, max. H=100mm, 400mm. PNC 855280 ❑
- Zásuvka 600x650 mm. PNC 855281 ❑
- Dodatečná zásuvka 600x600mm, max. H=100mm (pro sestavení sady 2, 3 a 4 zásuvek). PNC 855295 ❑
- Dodatečná zásuvka GN1/1 (pro sestavení sady 2, 3 a 4 zásuvek), 400mm. PNC 855298 ❑

Standard nerezový program
Pracovní stůl 1200mm, bez zadního límce, na kolečkách

Zepředu

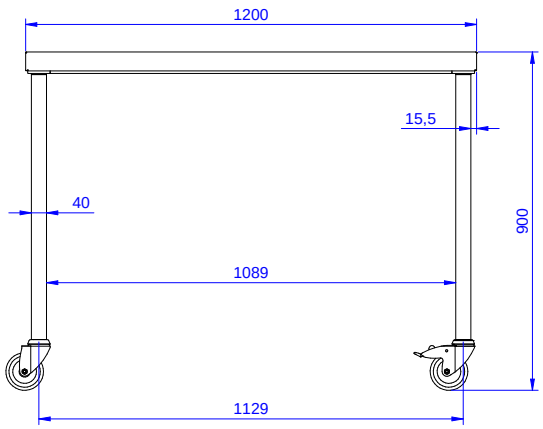

Boční

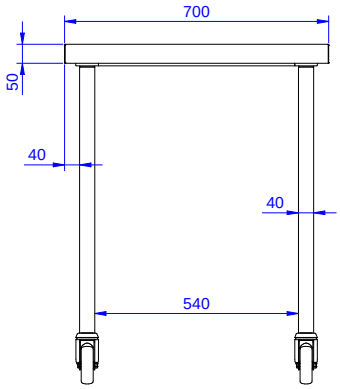

Shora

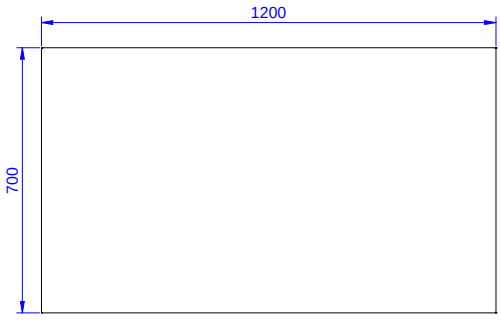

Hlavní informace

Vnější rozměry, Šířka 132835 (TG1200PR)	1200 mm
Vnější rozměry, Hloubka	700 mm
Vnější rozměry, Výška	900 mm
Síla pracovní desky	50 mm
Netto váha:	40 kg

Společnost si vyhrazuje právo provádět změny v produktech bez předchozího upozornění. Všechny informace byly správné v době tisku.

2026.11.19